Alnova BALKONGSYSTEM

Projekteringsanvisningar

Infästningsalternativ

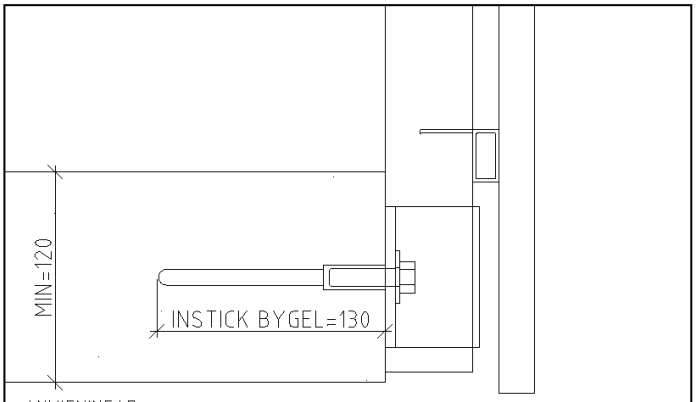

ANVISNINGAR:

INGJUTNINGSBYGEL M10 CC 100MM
GODS FÅR EJ STICKA UTANFÖR BETONGEN.

TYP 1

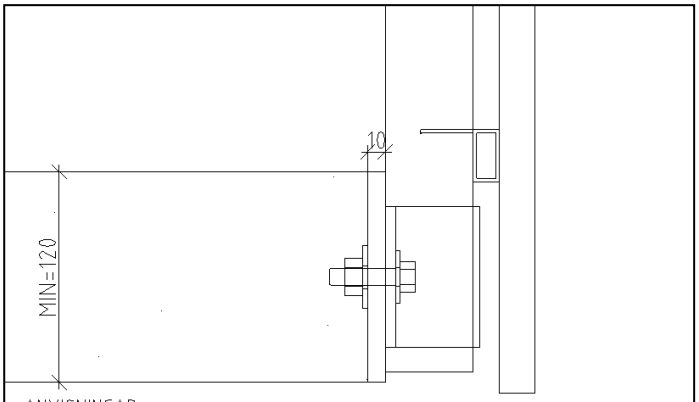

ANVISNINGAR:

STÅLGODS MIN 10MM MED GÄNGADE HÅL M10 CC100 MM
ALT: TUNNARE GODS MED SVETSAD M10 MUTTER BAKOM CC100MM

TYP 4

GÄNGOR FÅR EJ VARA SKADADE ELLER
PÅ ANNAT SÄTT PÅVERKADE
SÅ MONTAGE EJ KAN GENOMFÖRAS

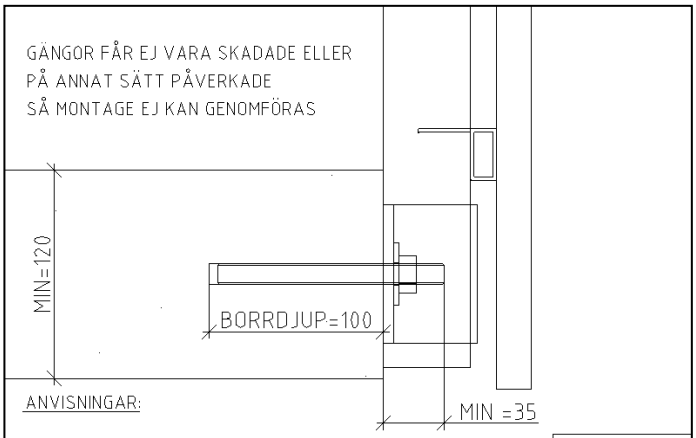

ANVISNINGAR:

GÄNGSTÅNG M10 CC100MM L=130MM
MIN UTSTICK=35MM
BORRDJUP=100MM

TYP 2

ANVISNINGAR:

MONTAGE PÅ PLATTA/TRALL
TERRASSFOT MED 10MM TJOCK
BOTTENPLATTA MED DIM
140X100MM.

INFÄSTNING BETONG:
2 ST M10 GÄNGSTÄNGER 130MM
CC 100MM
1 ST ROSTFRI BETONGSKRUV
7,5X50MM

INFÄSTNING TRÄ:
2 ST FRANSKA M10 90MM I MINST
90MM TRÄ.
1ST ROSTFRI BYGGSKRUV
6,5X50MM

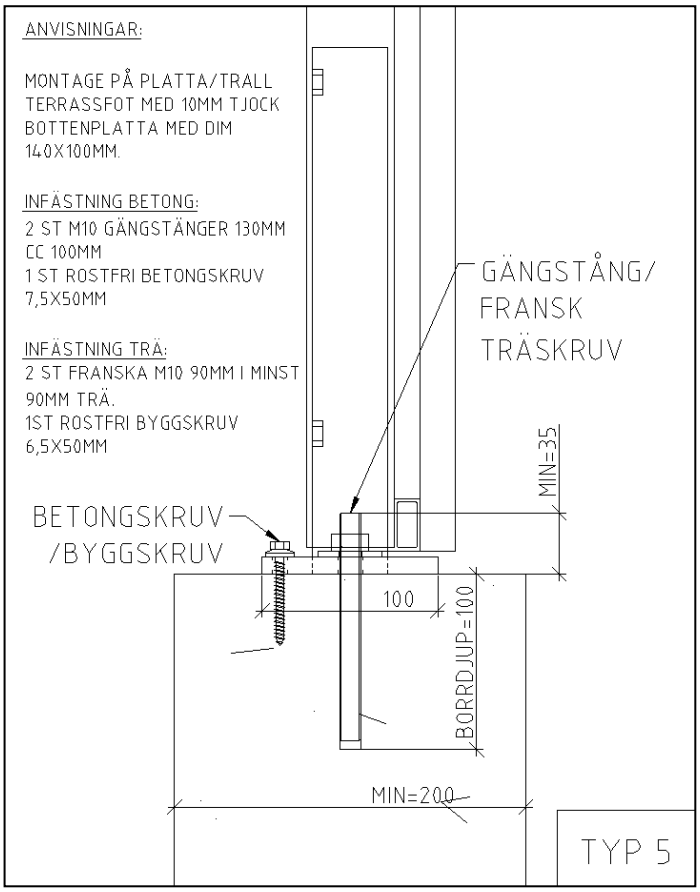

TYP 5

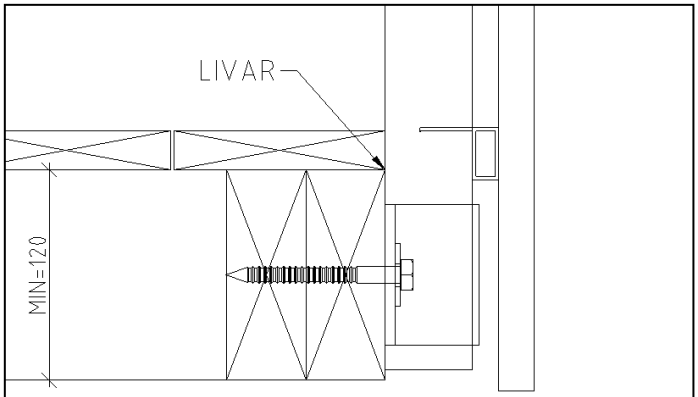

ANVISNINGAR:

FRANSKA M10 CC100MM 90MM
REGEL MIN 90MM (ALT 2 X 45MM)
TRALL SKALL LIVA MED REGEL

TYP 3

Post/ Besöksadress
F O Petersons gata 7
SE-421 31 Västra Frölunda

Tfn: +46(0)10-16 13 400

Hemsida: www.alnova.se
Org. nr: 556522-2956
Säte: Göteborg

VAT-nr: SE556522295601
Postgiro: 96 14 44-7
Bankgiro:5164-3187

BFQ KVALITETS SÄKRAD